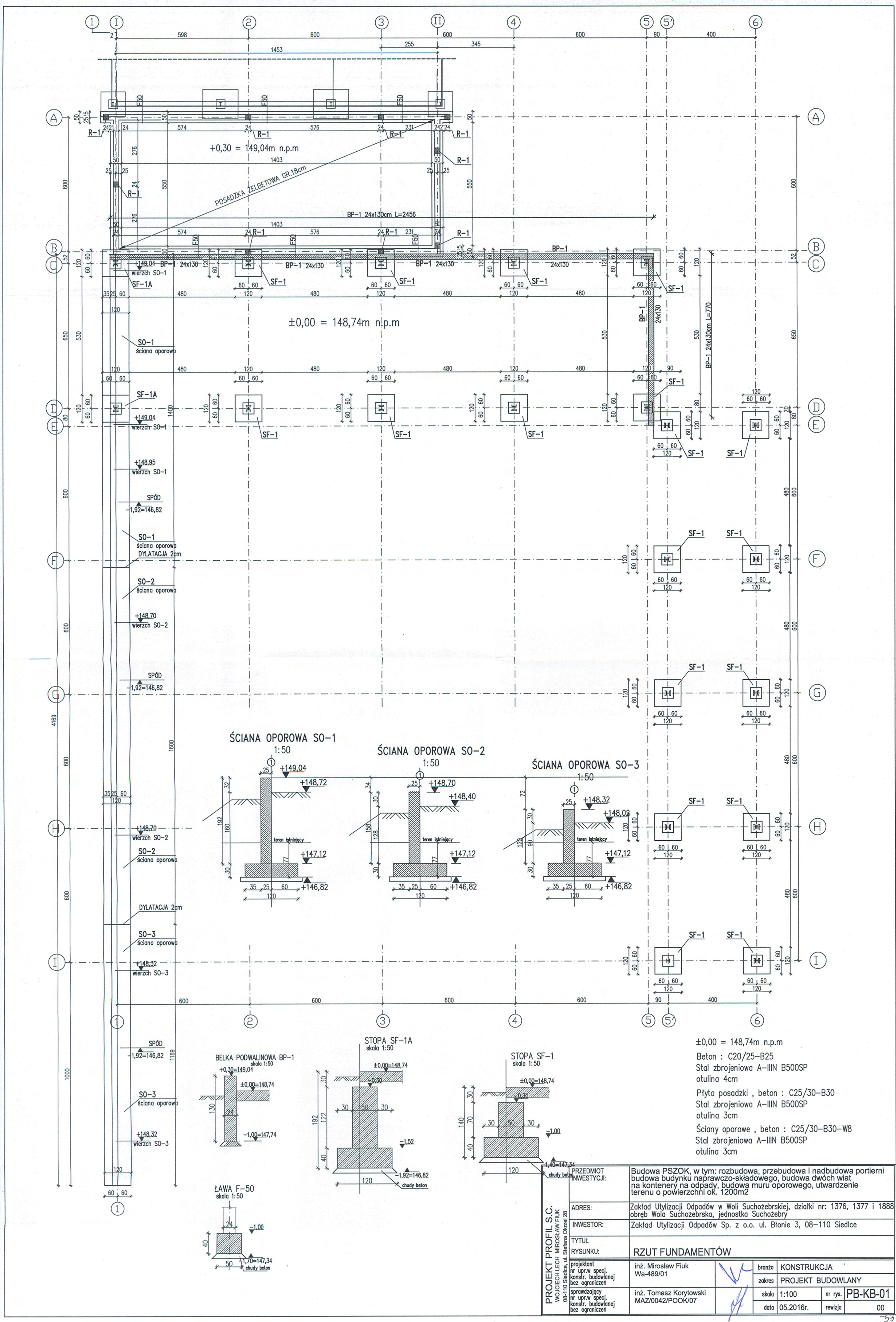

±0,00 = 148,74m n.p.m

Beton : C20/25-B25
Stal zbrojeniowa A-IIIN B500SP
otulina 4cm

Płyta posadzki , beton : C25/30-B30
Stal zbrojeniowa A-IIIN B500SP
otulina 3cm

Ściany oporowe , beton : C25/30-B30-W8
Stal zbrojeniowa A-IIIN B500SP
otulina 3cm

PROJEKT PROFIL S.C. WOJCIECH LECH MIROSŁAW FIUK 08-110 Siedlce, ul. Stefana Okrzei 28	
PRZEDMIOT INWESTYCJI:	Budowa PSZOK, w tym: rozbudowa, przebudowa i nadbudowa portierni budowa budynku naprawczo-składowego, budowa dwóch wiat na kontenery na odpady, budowa muru oporowego, utwardzenie terenu o powierzchni ok. 1200m2
ADRES:	Zakład Utylizacji Odpadów w Woli Suchożebrskiej, działki nr: 1376, 1377 i 1888 obręb Wola Suchożebrska, jednostka Suchożebry
INWESTOR:	Zakład Utylizacji Odpadów Sp. z o.o. ul. Błonie 3, 08-110 Siedlce
TYTUŁ RYSUNKU:	RZUT FUNDAMENTÓW
projektant nr upr.w specj. konstr. budowlanej bez ograniczeń	inż. Mirosław Fiuk Wa-489/01
sprawdzający nr upr.w specj. konstr. budowlanej bez ograniczeń	inż. Tomasz Korytowski MAZ/0042/POOK/07
branża	KONSTRUKCJA
zakres	PROJEKT BUDOWLANY
skala	1:100
nr rys.	PB-KB-01
data	05.2016r.
rewizja	00

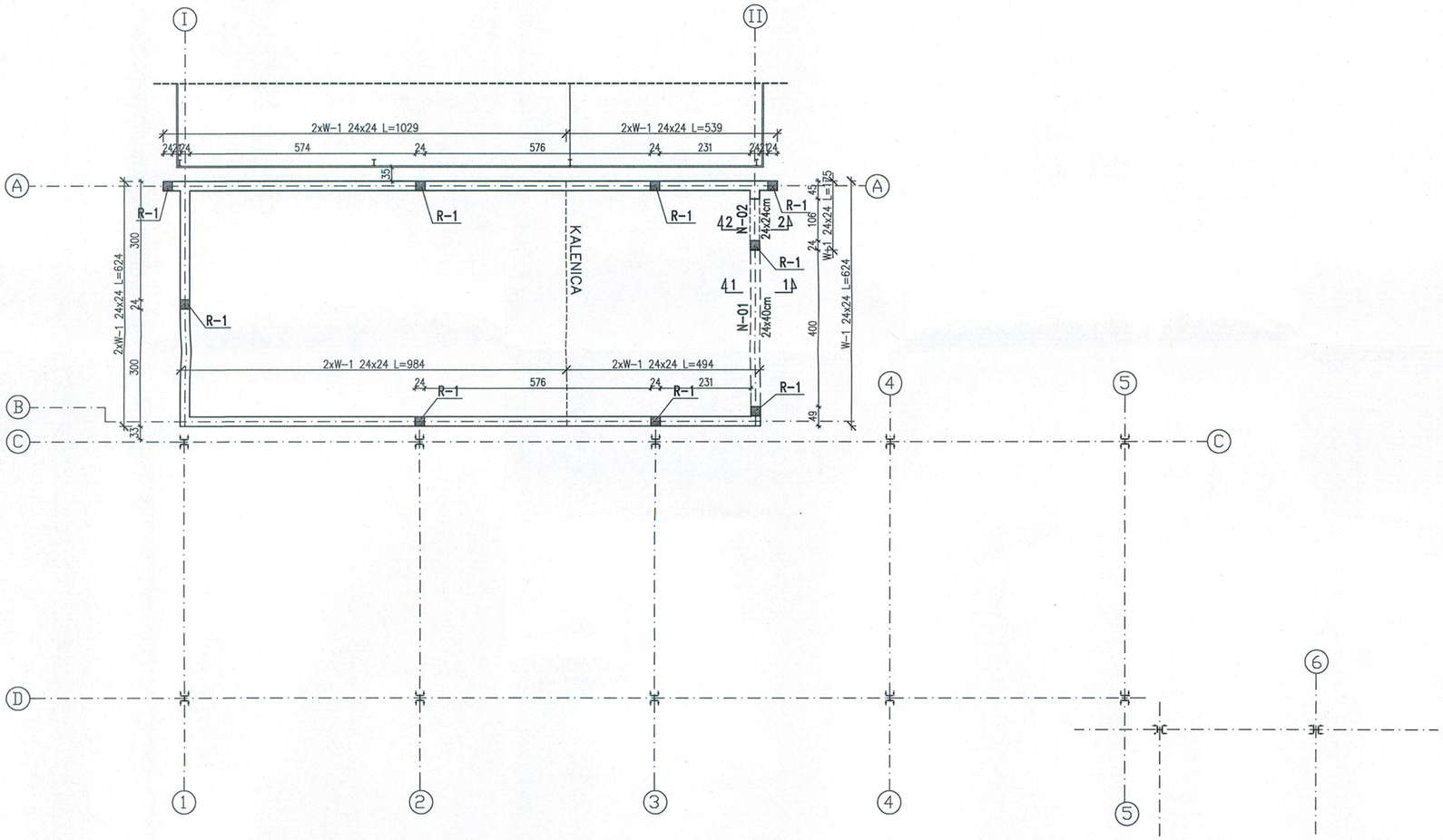

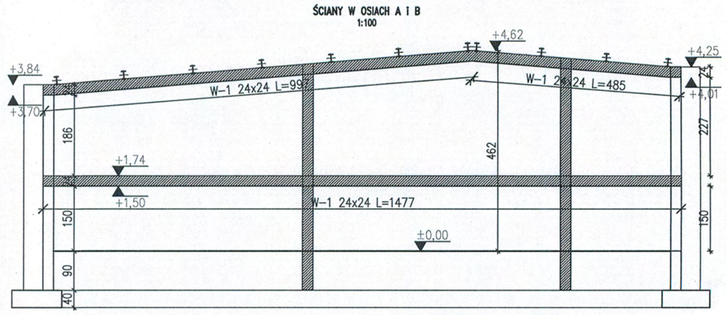

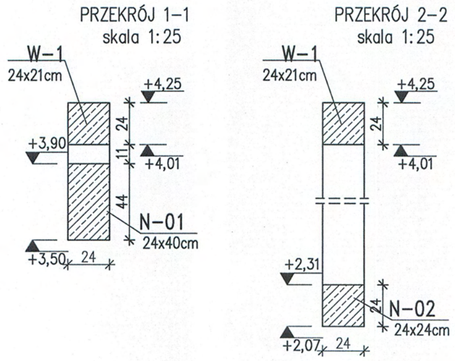

±0,00 = 148,74m n.p.m

Beton : C20/25-B25
Stal zbrojeniowa A-IIIN B500SP
otulina 2,5m

PROJEKT PROFIL S.C. WOJCIECH LECH i MIROSŁAW FIUK 08-110 Siedlce, ul. Stefana Okrzei 28	PRZEDMIOT INWESTYCJI:	Budowa PSZOK, w tym: rozbudowa, przebudowa i nadbudowa portierni budowa budynku naprawczo-składowego, budowa dwóch wiat na kontenery na odpady, budowa muru oporowego, utwardzenie terenu o powierzchni ok. 1200m2			
	ADRES:	Zakład Utylizacji Odpadów w Woli Suchożebrskiej, działki nr: 1376, 1377 i 1888 obręb Wola Suchożebrska, jednostka Suchożebry			
	INWESTOR:	Zakład Utylizacji Odpadów Sp. z o.o. ul. Błonie 3, 08-110 Siedlce			
	TYTUŁ RYSUNKU:	BUDYNEK NAPRAWCZO-SKŁADOWY RZUT PRZYZIEMIA			
	projektant nr upr.w specj. konstr. budowlanej bez ograniczeń	inż. Mirosław Fiuk Wa-489/01		branża	KONSTRUKCJA
				zakres	PROJEKT BUDOWLANY
	sprawdzający nr upr.w specj. konstr. budowlanej bez ograniczeń	inż. Tomasz Korytowski MAZ/0042/POOK/07		skala 1:100	nr rys. PB-KB-02
				data 05.2016r.	rewizja 00

PLAN SŁUPÓW I KOTEW

SKALA 1:100

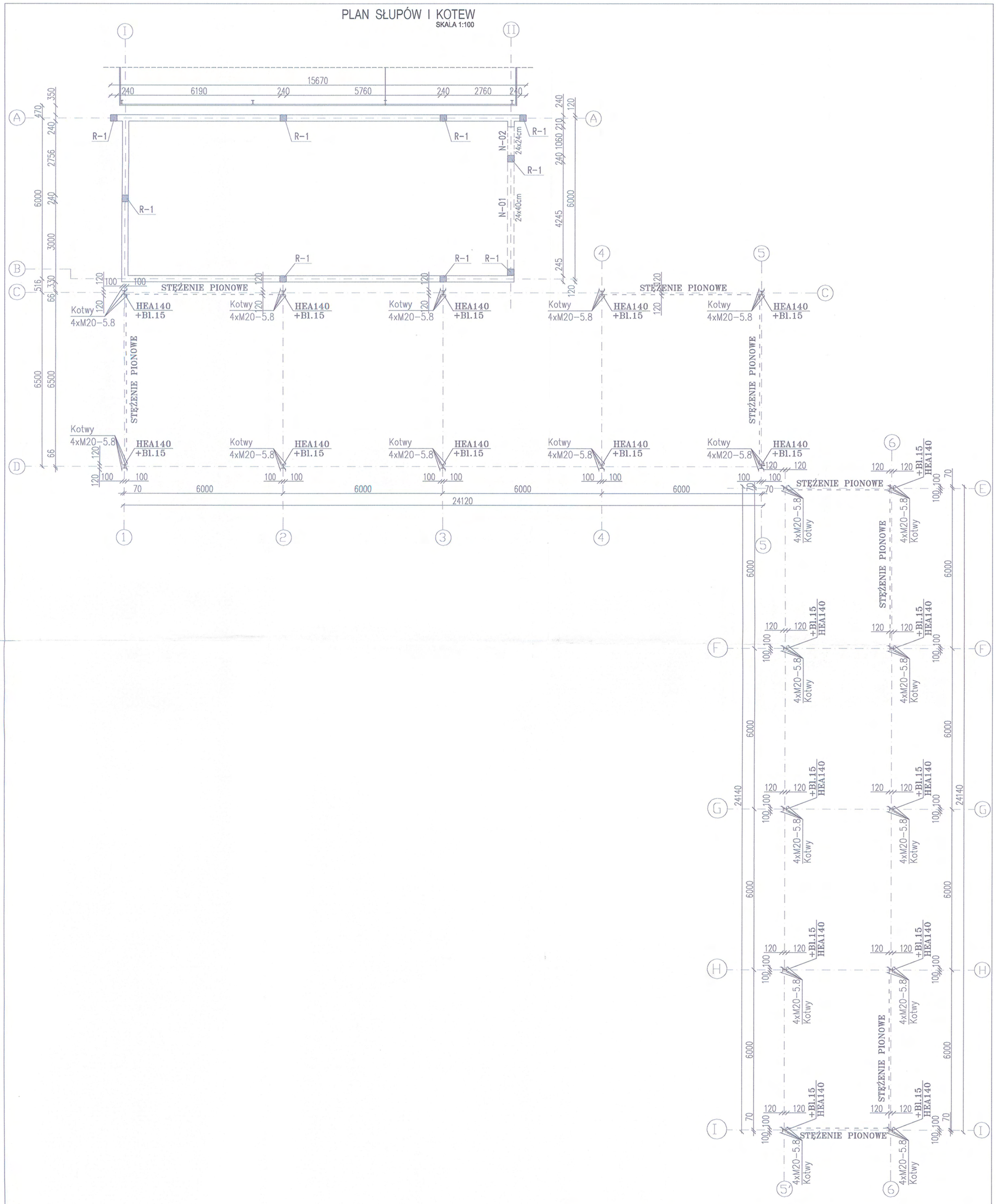

Materiał-stal:
Ramy: S355
Płatwie: S350GD
Rygl. ścienne: 235
Stężenia: S235

PROJEKT PROFIL S.C. WOJCIECH LECH MIROSŁAW FIUK 08-110 Siedlce, ul. Stefana Okrzei 28	PRZEDMIOT INWESTYCJI:	Budowa PSZOK, w tym: rozbudowa, przebudowa i nadbudowa portierni budowa budynku naprawczo-składowego, budowa dwóch wiat na kontenery na odpady, budowa muru oporowego, utwardzenie terenu o powierzchni ok. 1200m2			
	ADRES:	Zakład Utylizacji Odpadów w Woli Suchożebrskiej, działki nr: 1376, 1377 i 1888 obręb Wola Suchożebrska, jednostka Suchożebry			
	INWESTOR:	Zakład Utylizacji Odpadów Sp. z o.o. ul. Błonie 3, 08-110 Siedlce			
	TYTUŁ RYSUNKU:	PLAN SŁUPÓW I KOTEW			
	projektant nr upr.w specj. konstr. budowlanej bez ograniczeń	inż. Mirosław Fiuk Wa-489/01	branża	KONSTRUKCJA	
			zakres	PROJEKT BUDOWLANY	
	sprawdzający nr upr.w specj. konstr. budowlanej bez ograniczeń	inż. Tomasz Korytowski MAZ/0042/POOK/07	skala	1:100	nr rys. PB-KB-03
			data	21.04.2016r.	rewizja 00

KONSTRUKCJA STALOWA DACHU

SKALA 1:100

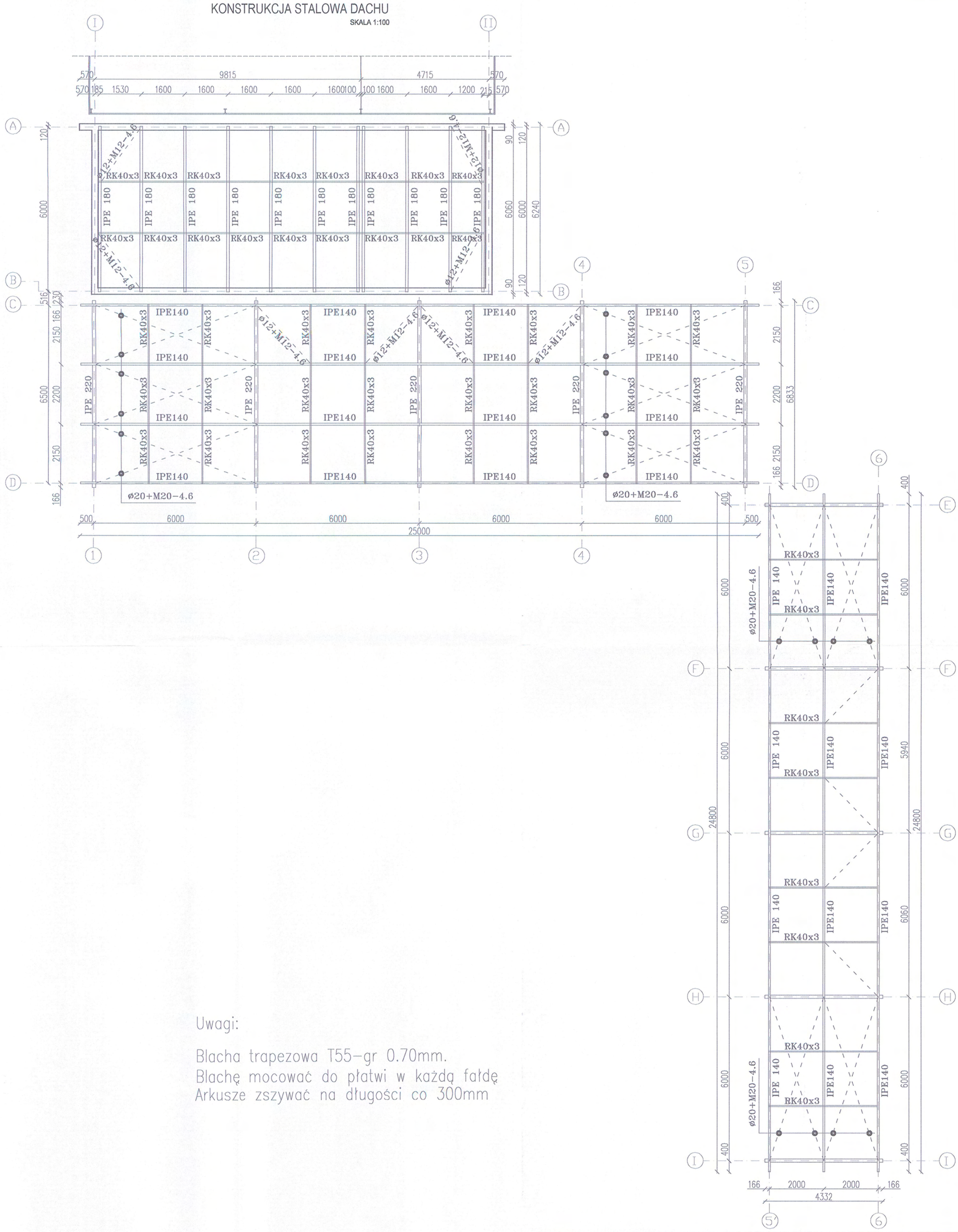

Uwagi:

Blacha trapezowa T55-gr 0.70mm.
Blachę mocować do płatwi w każdą fałdę
Arkusze zszywać na długości co 300mm

Materiał-stal:
Ramy: S355
Płatwie: S350GD
Rygl. ścienne: 235
Stężenia: S235

PROJEKT PROFIL S.C. WOJCIECH LECH MIROSŁAW FIUK 08-110 Siedlce, ul. Stefana Okrzei 28	PRZEDMIOT INWESTYCJI:	Budowa PSZOK, w tym: rozbudowa, przebudowa i nadbudowa portierni budowa budynku naprawczo-składowego, budowa dwóch wiat na kontenery na odpady, budowa muru oporowego, utwardzenie terenu o powierzchni ok. 1200m2			
	ADRES:	Zakład Utylizacji Odpadów w Woli Suchożebrskiej, działki nr: 1376, 1377 i 1888 obręb Wola Suchożebrska, jednostka Suchożebry			
	INWESTOR:	Zakład Utylizacji Odpadów Sp. z o.o. ul. Błonie 3, 08-110 Siedlce			
	TYTUŁ RYSUNKU:	KONSTRUKCJA STALOWA DACHU			
	projektant nr upr.w specj. konstr. budowlanej bez ograniczeń	inż. Mirosław Fiuk Wa-489/01	branża	KONSTRUKCJA	
			zakres	PROJEKT BUDOWLANY	
	sprawdzający nr upr.w specj. konstr. budowlanej bez ograniczeń	inż. Tomasz Korytowski MAZ/0042/POOK/07	skala	1:100	nr rys. PB-KB-04
			data	05.2016r.	rewizja 00

11.EKSPERTYZA TECHNICZNA

-Cel i podstawa merytoryczna opinii

Celem ekspertyzy technicznej jest możliwości budowy budynku naprawczo-składowego wzdłuż istniejącej ściany wiaty.

Podstawa prawna wykonania ekspertyzy w tym przypadku:

Rozporządzenie Ministra Infrastruktury z dnia 12 kwietnia 2002 r. w sprawie warunków technicznych, jakim powinny odpowiadać budynki i ich usytuowanie (Dz.U.02.75.690) „Par.204 ust.5 – Wzniesienie budynku w bezpośrednim sąsiedztwie obiektu budowlanego nie może powodować zagrożeń dla bezpieczeństwa tego obiektu lub obniżenia jego przydatności do użytkowania." i „Par.206 ust.1 W przypadku , o którym mowa w par.204 ust.5, budowa powinna być poprzedzona ekspertyzą techniczną stanu obiektu istniejącego, stwierdzającego jego stan bezpieczeństwa i przydatności do użytkowania, uwzględniającą oddziaływania wywołane wzniesieniem nowego budynku i ust.2 – Rozbudowa, nadbudowa, przebudowa oraz zmiana przeznaczenia budynku powinny być poprzedzone ekspertyzą techniczną stanu konstrukcji i elementów budynku, z uwzględnieniem stanu podłożą gruntowego."

- Ogólna charakterystyka budynku istniejącego

Budynek istniejący wybudowany został w 2015r.

Budynek został wzniesiony jako wiat stalowa. Dach i ściany obudowane są blachą trapezową.

Budynek jest w stanie dobrym.

- Opis połączenia

Budynek projektowany jest niezależny konstrukcyjnie od budynku istniejącego. Budynek istniejący oraz projektowany nie mają wspólnych elementów konstrukcyjnych. Budynek projektowany będzie wzniesiony na własnych ławach fundamentowych. Budynki te nie będą niekorzystnie oddziaływać na siebie.

- Opis istniejących fundamentów

Wykonane są belki podwali nowe oraz stopy fundamentowe.

Fundamenty są w stanie dobrym.

- Wnioski i zalecenia.

Na podstawie istniejącej dokumentacji oraz wizji lokalnej stwierdzono, że nie ma przeciwwskazań do budowy obiektów. Budynki mają niezależną konstrukcję i są oddylatowane od siebie.

Wykonać uszczelnienie na styku łączonych dachów obiektów.

mgr inż. MIROSŁAW [illegible]
UPRAWNIENIA BUDOWLANE
do projektowania bez ograniczeń
w specjalności konstrukcyjno-budowlanej
[illegible]

KONSTRUKCJA W OSI C

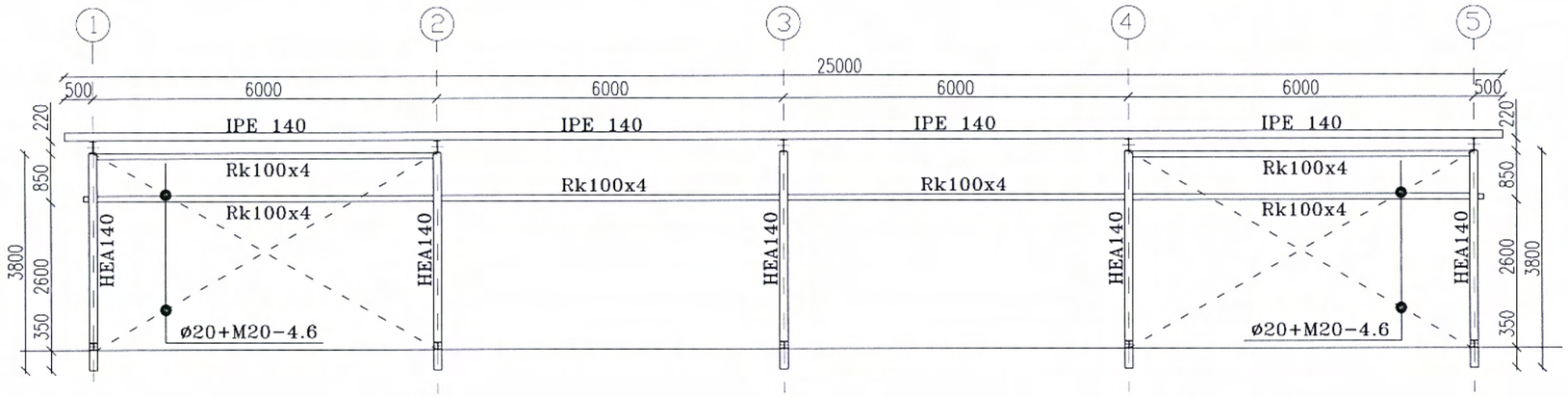

KONSTRUKCJA W OSI D

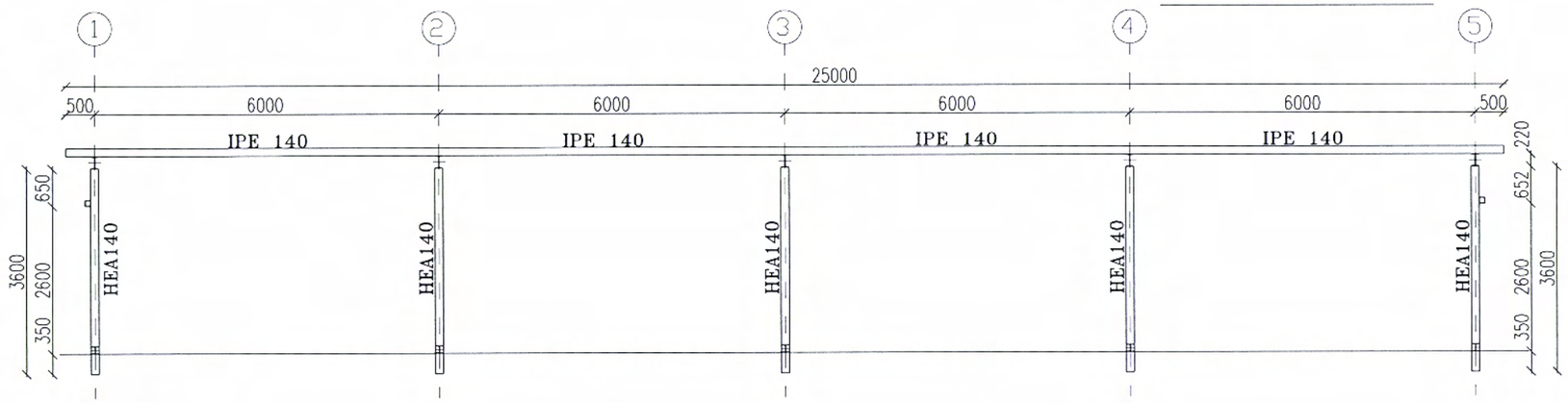

KONSTRUKCJA W OSIACH 2-4

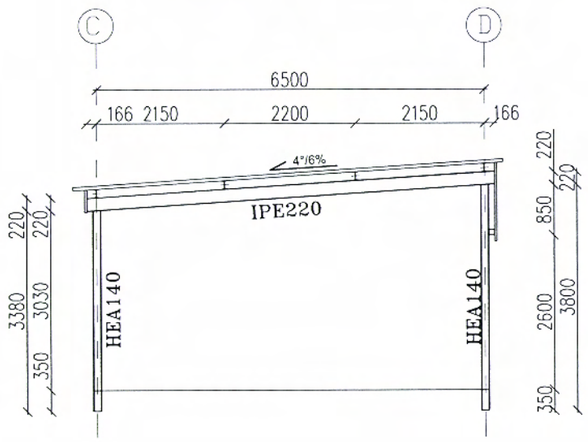

KONSTRUKCJA W OSIACH 1-5

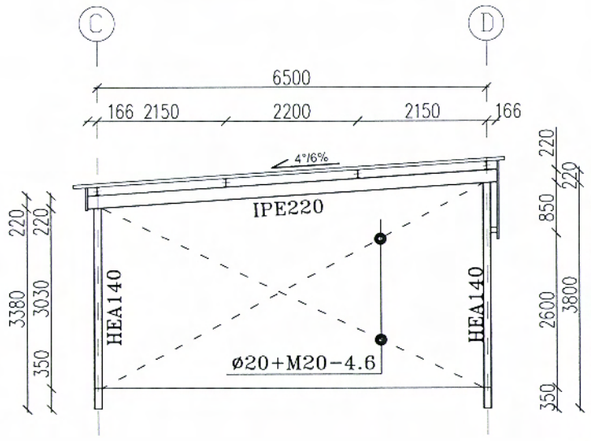

Materiał-stal:
Ramy: S355
Płatwie: S350GD
Rygl. ścienne: 235
Stężenia: S235

PROJEKT PROFIL S.C. WOJCIECH LECH MIROSŁAW FIUK 08-110 Siedlce, ul. Stefana Okrzei 28	PRZEDMIOT INWESTYCJI:	Budowa PSZOK, w tym: rozbudowa, przebudowa i nadbudowa portierni budowa budynku naprawczo-składowego, budowa dwóch wiat na kontenery na odpady, budowa muru oporowego, utwardzenie terenu o powierzchni ok. 1200m2			
	ADRES:	Zakład Utylizacji Odpadów w Woli Suchożebrskiej, działki nr: 1376, 1377 i 1888 obręb Wola Suchożebrska, jednostka Suchożebry			
	INWESTOR:	Zakład Utylizacji Odpadów Sp. z o.o. ul. Błonie 3, 08-110 Siedlce			
	TYTUŁ RYSUNKU:	KONSTRUKCJA W OSIACH 1-5 i C-D			
	projektant nr upr.w specj. konstr. budowlanej bez ograniczeń	inż. Mirosław Fiuk Wa-489/01	branża	KONSTRUKCJA	
			zakres	PROJEKT BUDOWLANY	
	sprawdzający nr upr.w specj. konstr. budowlanej bez ograniczeń	inż. Tomasz Korytowski MAZ/0042/POOK/07	skala	1:100	nr rys. PB-KB-05
			data	21.05.2016r.	rewizja 00

KONSTRUKCJA W OSI 6

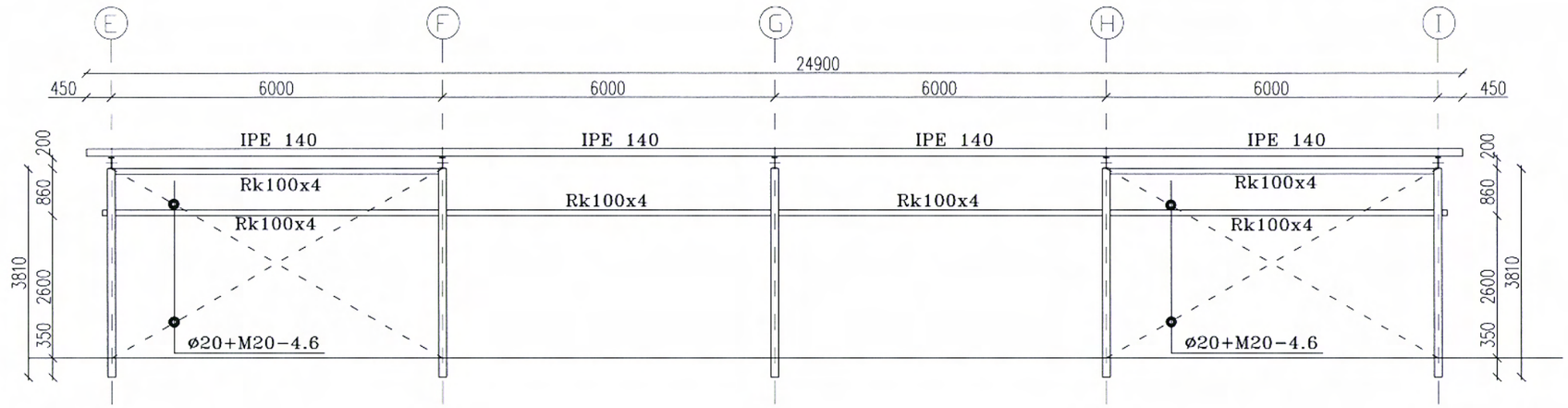

KONSTRUKCJA W OSI 5'

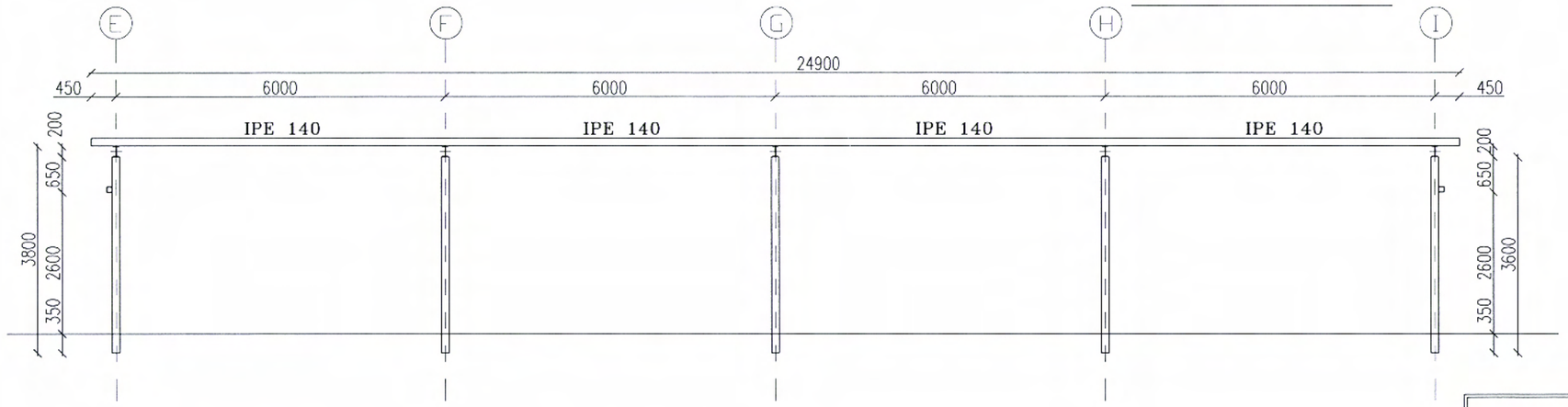

Materiał–stal:
Ramy: S355
Płatwie: S350GD
Rygl. ścienne: 235
Stężenia: S235

KONSTRUKCJA W OSIACH F–H

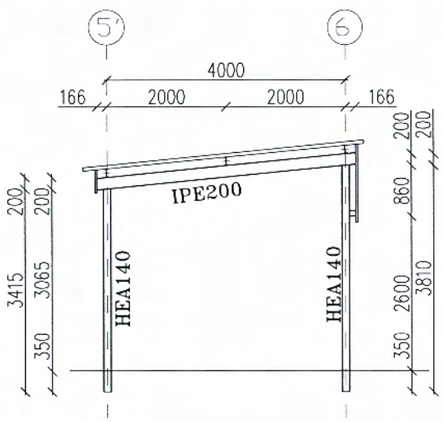

KONSTRUKCJA W OSIACH E i I

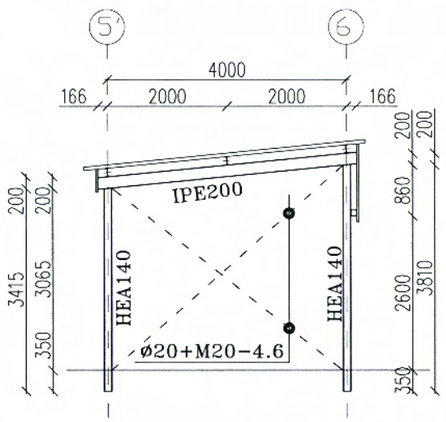

PROJEKT PROFIL S.C. WOJCIECH LECH MIROSŁAW FIUK 08-110 Siedlce, ul. Stefana Okrzei 28	PRZEDMIOT INWESTYCJI:	Budowa PSZOK, w tym: rozbudowa, przebudowa i nadbudowa portierni budowa budynku naprawczo-składowego, budowa dwóch wiat na kontenery na odpady, budowa muru oporowego, utwardzenie terenu o powierzchni ok. 1200m2			
	ADRES:	Zakład Utylizacji Odpadów w Woli Suchożebrskiej, działki nr: 1376, 1377 i 1888 obręb Wola Suchożebrska, jednostka Suchożebry			
	INWESTOR:	Zakład Utylizacji Odpadów Sp. z o.o. ul. Błonie 3, 08–110 Siedlce			
	TYTUŁ RYSUNKU:	KONSTRUKCJA W OSIACH 5' - 6 i E - I			
	projektant nr upr.w specj. konstr. budowlanej bez ograniczeń	inż. Mirosław Fiuk Wa-489/01	branża	KONSTRUKCJA	
			zakres	PROJEKT BUDOWLANY	
	sprawdzający nr upr.w specj. konstr. budowlanej bez ograniczeń	inż. Tomasz Korytowski MAZ/0042/POOK/07	skala	1:100	nr rys. PB-KB-06
			data	05. 2016r.	rewizja 00

-58-

Ława F50

Długość ławy : 44,00mb

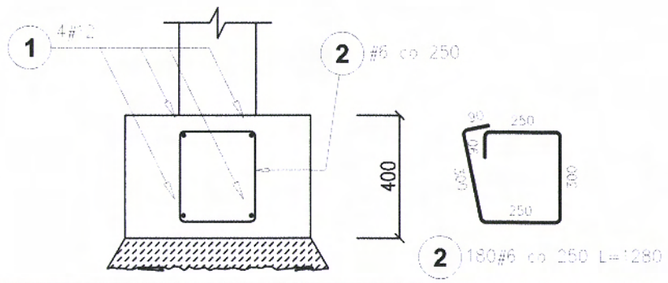

Poz.	Stal # A–IIIN	Długość (mm)	Ilość w elemencie	Ilość elementów	Ilość ogółem	Długość łączna (m) A–IIIN # 6	Długość łączna (m) A–IIIN # 12
1	12	47040	4	1	4		188,16
2	6	1280	180	1	180	230,40	
Długość wg średnic (m)						230,40	188,16
Masa 1 m pręta (kg/m)						0,22	0,89
Masa łączna wg średnic (kg)						51,15	167,09
Masa łączna wg gatunku stali (kg)						218,23	
Ogółem (kg)						218,23	

w zestawieniu podano długości prętów z zakładami

ZESTAWIENIE STALI ZBROJENIOWEJ DLA 1 SZT.

Poz.	Stal # A–IIIN	Długość (mm)	Ilość w elemencie	Ilość elementów	Ilość ogółem	Długość łączna (m) A–IIIN # 6	Długość łączna (m) A–IIIN # 12
5	12	1200	6	1	6		7,20
6	6	900	2	1	2	1,80	
Długość wg średnic (m)						1,80	7,20
Masa 1 m pręta (kg/m)						0,22	0,89
Masa łączna wg średnic (kg)						0,40	6,39
Masa łączna wg gatunku stali (kg)						6,79	
Ogółem (kg)						6,79	

wykotwienia Rdzenia R-1

szt.9

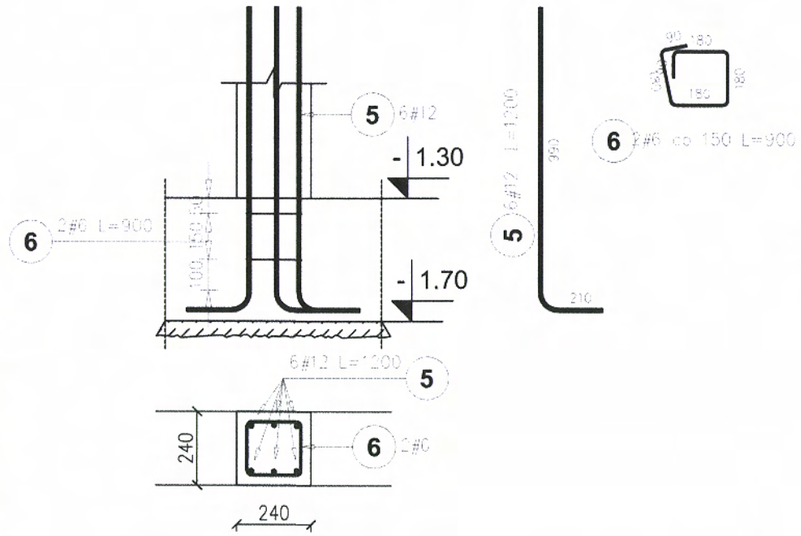

BELKA PODWALINOWA BP-1

L=~32,50mb

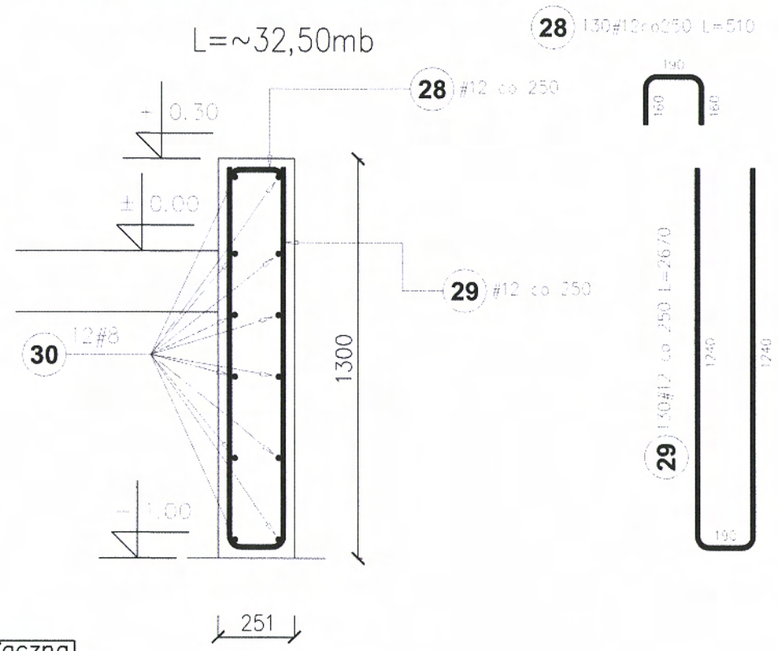

Poz.	Stal # A–IIIN	Długość (mm)	Ilość w elemencie	Ilość ogółem	Długość łączna (m) A–IIIN # 8	Długość łączna (m) A–IIIN # 12
28	12	510	130	130		66,30
29	12	2670	130	130		347,10
30	8	35800	12	12	429,60	
Długość wg średnic (m)					429,60	413,40
Masa 1 m pręta (kg/m)					0,40	0,89
Masa łączna wg średnic (kg)					169,69	367,10
Masa łączna wg gatunku stali (kg)					536,79	
Ogółem (kg)					536,79	

w zestawieniu podano długości prętów z zakładami

BETON B25

OTULINA DOLNA – 5,0cm
OTULINA GÓRNA – 5,0cm
OTULINA BOCZNA – 3,0cm

STAL A–IIIN (RB500W)

Otulina do lica prętów

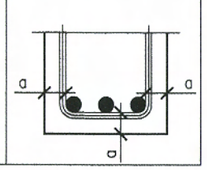

PROJEKT PROFIL S.C. WOJCIECH LECH MIROSŁAW FIUK 08-110 Siedlce, ul. Stefana Okrzei 28	PRZEDMIOT INWESTYCJI:	Budowa PSZOK, w tym: rozbudowa, przebudowa i nadbudowa portierni budowa budynku naprawczo-składowego, budowa dwóch wiat na kontenery na odpady, budowa muru oporowego, utwardzenie terenu o powierzchni ok. 1200m2			
	ADRES:	Zakład Utylizacji Odpadów w Woli Suchożebrskiej, działki nr: 1376, 1377 i 1888 obręb Wola Suchożebrska, jednostka Suchożebry			
	INWESTOR:	Zakład Utylizacji Odpadów Sp. z o.o. ul. Błonie 3, 08–110 Siedlce			
	TYTUŁ RYSUNKU:	FUNDAMENTY - ZBROJENIE			
	projektant nr upr.w specj. konstr. budowlanej bez ograniczeń	inż. Mirosław Fiuk Wa-489/01	branża	KONSTRUKCJA	
			zakres	PROJEKT BUDOWLANY	
	sprawdzający nr upr.w specj. konstr. budowlanej bez ograniczeń	inż. Tomasz Korytowski MAZ/0042/POOK/07	skala	1:20	nr rys. PB-KZ-01
			data	05.2016r.	rewizja 00

Stopa SF-1
Liczba elementów: 18

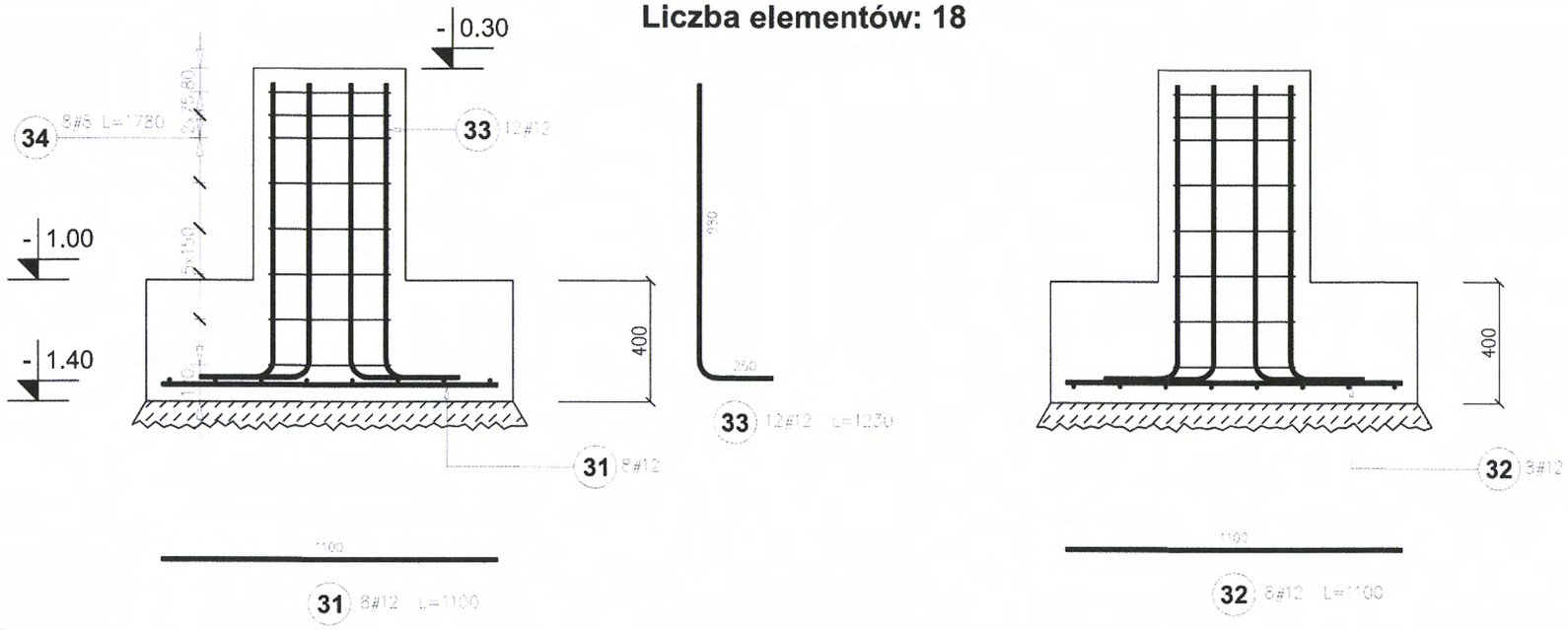

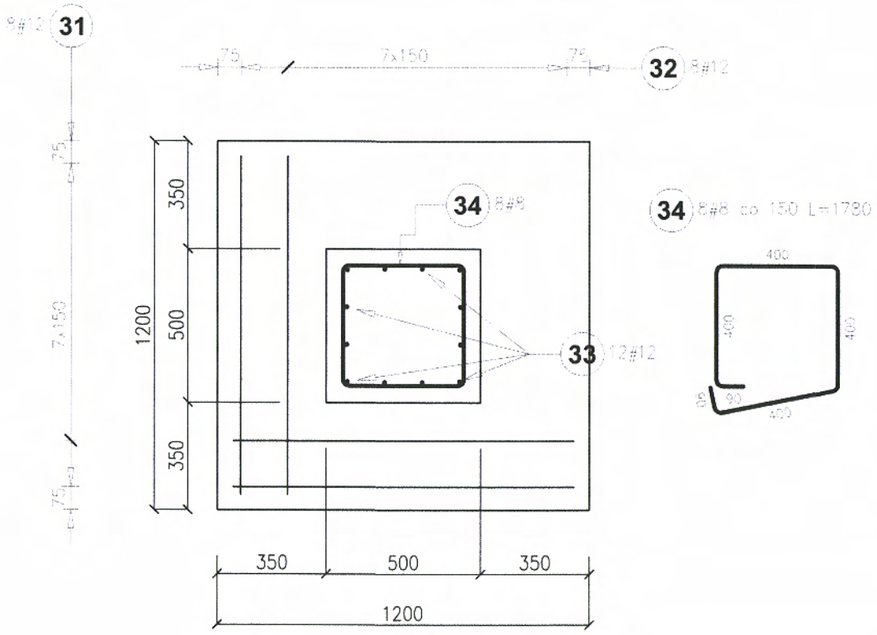

ZESTAWIENIE STALI ZBROJENIOWEJ DLA 1 SZT SF-1.

Poz.	Stal # A-IIIN	Długość (mm)	Ilość w elemencie	Ilość elementów	Ilość ogółem	Długość łączna (m) A-IIIN # 8	Długość łączna (m) A-IIIN # 12
31	12	1100	8	1	8		8,80
32	12	1100	8	1	8		8,80
33	12	1230	12	1	12		14,76
34	8	1780	8	1	8	14,24	
Długość wg średnic (m)						14,24	32,36
Masa 1 m pręta (kg/m)						0,40	0,89
Masa łączna wg średnic (kg)						5,62	28,74
Masa łączna wg gatunku stali (kg)						34,36	
Ogółem (kg)						34,36	

BETON B25

OTULINA DOLNA – 5,0cm
OTULINA GÓRNA – 5,0cm
OTULINA BOCZNA – 3,0cm

STAL A-IIIN (RB500W)

Otulina do lica prętów

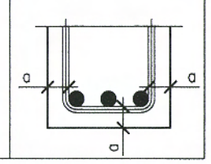

PROJEKT PROFIL S.C. WOJCIECH LECH MIROSŁAW FIUK 08-110 Siedlce, ul. Stefana Okrzei 28	PRZEDMIOT INWESTYCJI:	Budowa PSZOK, w tym: rozbudowa, przebudowa i nadbudowa portierni budowa budynku naprawczo-składowego, budowa dwóch wiat na kontenery na odpady, budowa muru oporowego, utwardzenie terenu o powierzchni ok. 1200m2		
	ADRES:	Zakład Utylizacji Odpadów w Woli Suchożebrskiej, działki nr: 1376, 1377 i 1888 obręb Wola Suchożebrska, jednostka Suchożebry		
	INWESTOR:	Zakład Utylizacji Odpadów Sp. z o.o. ul. Błonie 3, 08-110 Siedlce		
	TYTUŁ RYSUNKU:	STOPA SF-1 - ZBROJENIE		
	projektant nr upr.w specj. konstr. budowlanej bez ograniczeń	inż. Mirosław Fiuk Wa-489/01	branża	KONSTRUKCJA
			zakres	PROJEKT BUDOWLANY
	sprawdzający nr upr.w specj. konstr. budowlanej bez ograniczeń	inż. Tomasz Korytowski MAZ/0042/POOK/07	skala 1:20	nr rys. PB-KZ-02
			data 05.2016r.	rewizja 00

Stopa SF-1A
Liczba elementów: 2

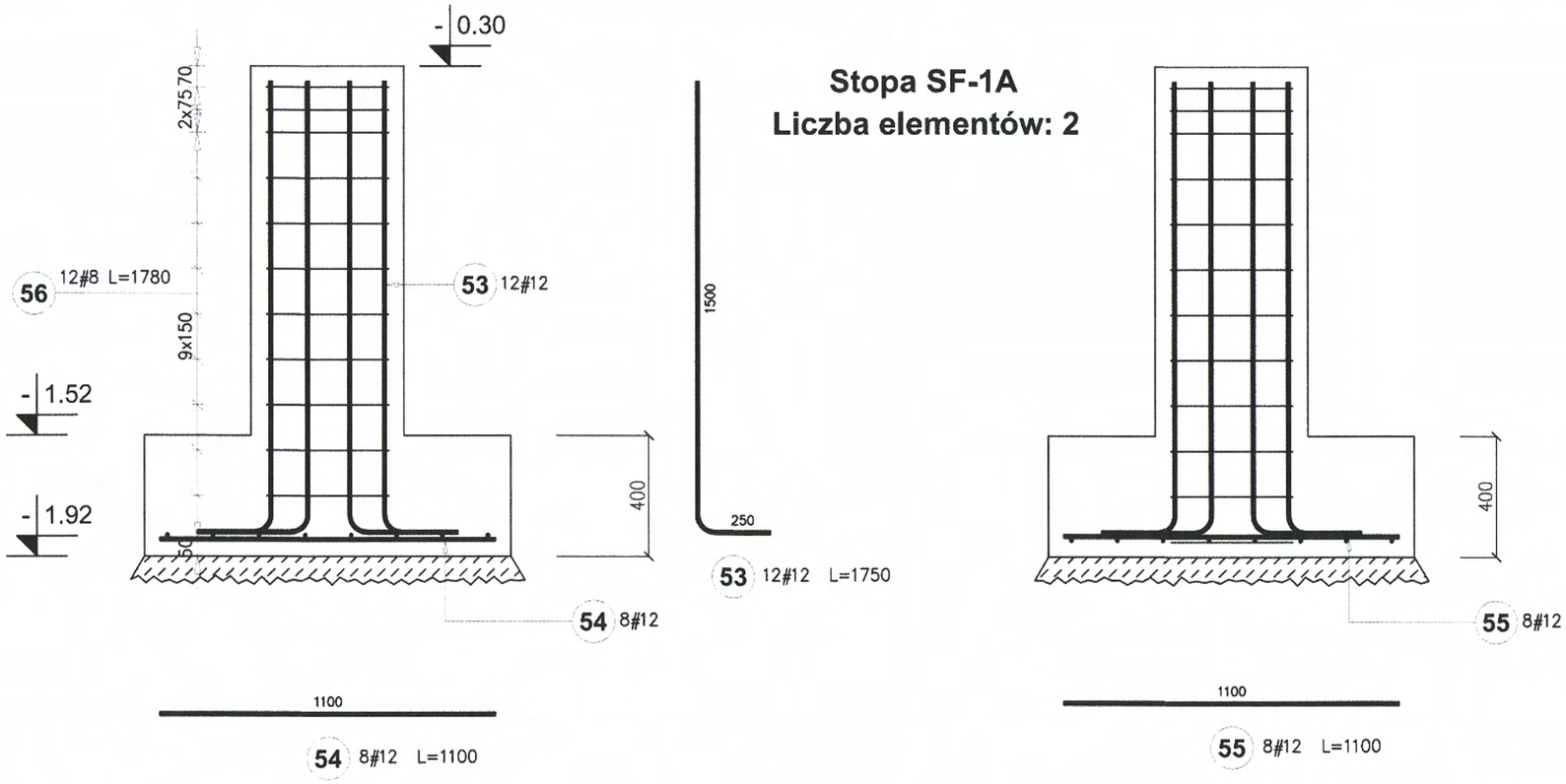

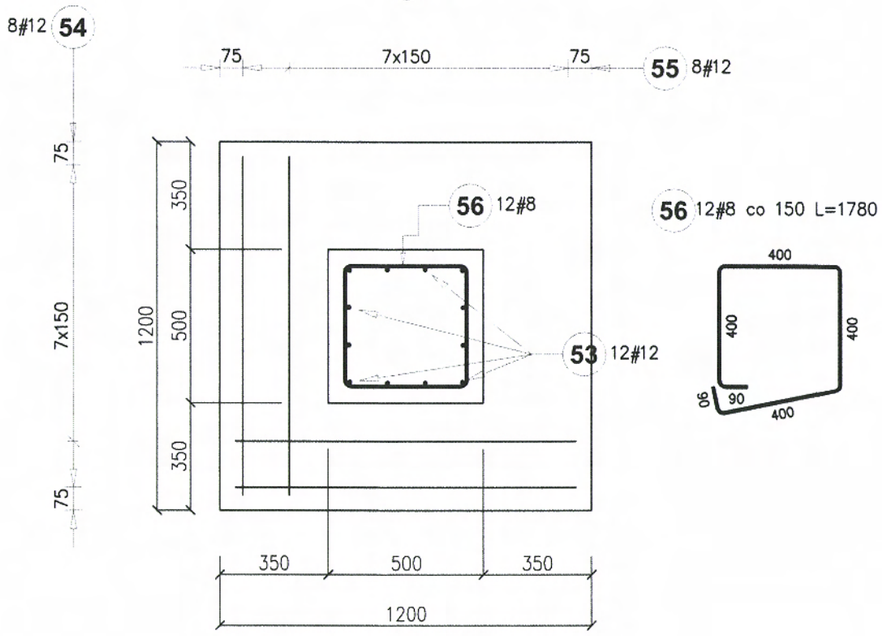

ZESTAWIENIE STALI ZBROJENIOWEJ DLA 1 SZT SF-1A.

Poz.	Stal # A-IIIN	Długość (mm)	Ilość w elemencie	Ilość elementów	Ilość ogółem	Długość łączna (m) A-IIIN # 8	Długość łączna (m) A-IIIN # 12
53	12	1750	12	1	12		21,00
54	12	1100	8	1	8		8,80
55	12	1100	8	1	8		8,80
56	8	1780	12	1	12	21,36	
Długość wg średnic (m)						21,36	38,60
Masa 1 m pręta (kg/m)						0,40	0,89
Masa łączna wg średnic (kg)						8,44	34,28
Masa łączna wg gatunku stali (kg)						42,71	
Ogółem (kg)						42,71	

BETON B25

OTULINA DOLNA – 5,0cm
OTULINA GÓRNA – 5,0cm
OTULINA BOCZNA – 3,0cm

STAL A-IIIN (RB500W)

Otulina do lica prętów

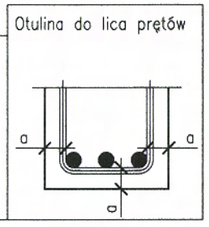

PROJEKT PROFIL S.C.
WOJCIECH LECH MIROSŁAW FIUK
08-110 Siedlce, ul. Stefana Okrzei 28

PRZEDMIOT INWESTYCJI:	Budowa PSZOK, w tym: rozbudowa, przebudowa i nadbudowa portierni budowa budynku naprawczo-składowego, budowa dwóch wiat na kontenery na odpady, budowa muru oporowego, utwardzenie terenu o powierzchni ok. 1200m2
ADRES:	Zakład Utylizacji Odpadów w Woli Suchożebrskiej, działki nr: 1376, 1377 i 1888 obręb Wola Suchożebrska, jednostka Suchożebry
INWESTOR:	Zakład Utylizacji Odpadów Sp. z o.o. ul. Błonie 3, 08-110 Siedlce
TYTUŁ RYSUNKU:	STOPA SF-1A - ZBROJENIE
projektant nr upr.w specj. konstr. budowlanej bez ograniczeń	inż. Mirosław Fiuk Wa-489/01
sprawdzający nr upr.w specj. konstr. budowlanej bez ograniczeń	inż. Tomasz Korytowski MAZ/0042/POOK/07
branża	KONSTRUKCJA
zakres	PROJEKT BUDOWLANY
skala	1:20
nr rys.	PB-KZ-03
data	05.2016r.
rewizja	00

ŚCIANA OPOROWA SO-1

L=14,0mb

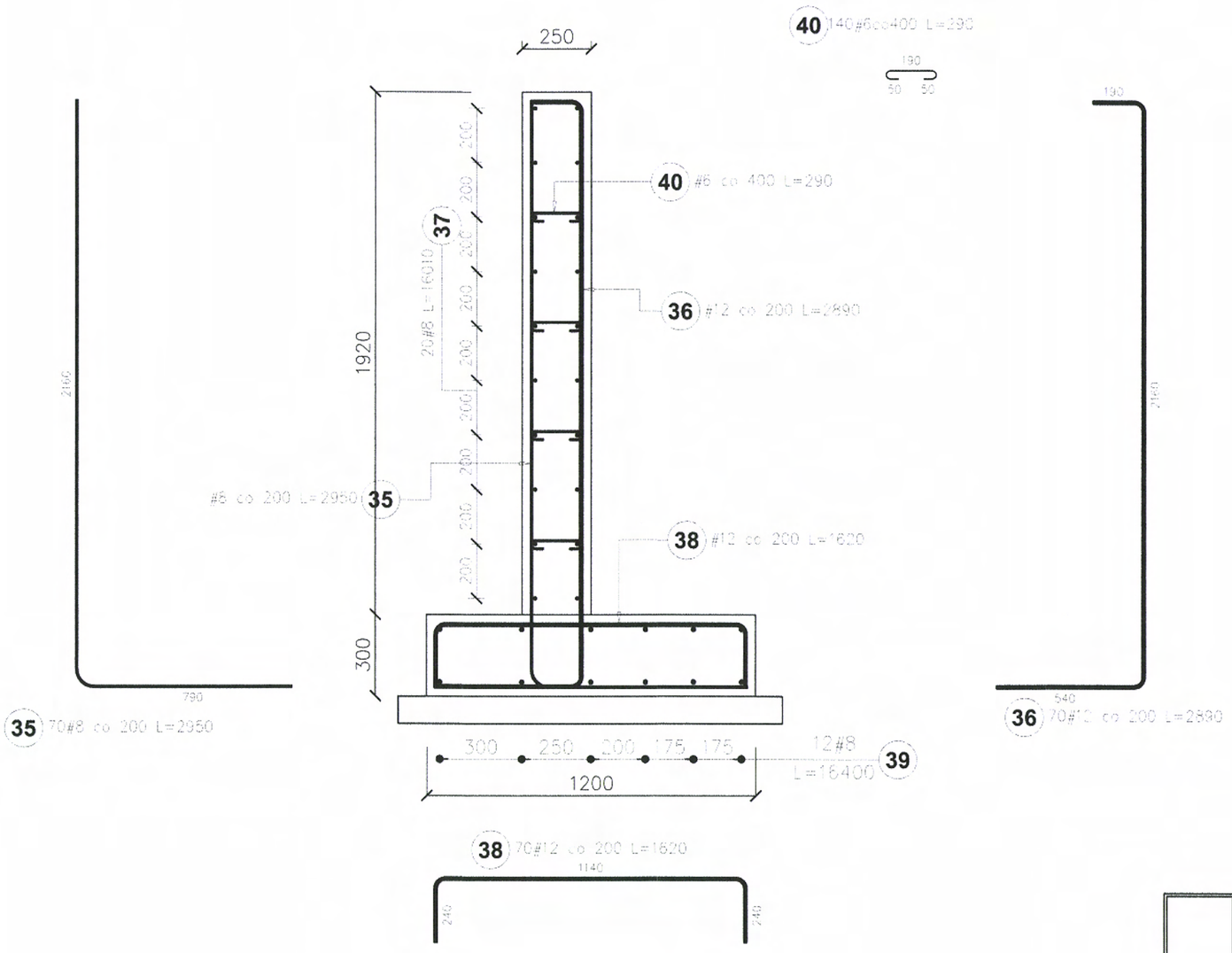

Poz.	Stal # A-IIIN	Długość (mm)	Ilość w elemencie	Ilość ogółem	Długość łączna (m) A-IIIN # 6	# 8	# 12
35	8	2950	70	70		206,50	
36	12	2890	70	70			202,30
37	8	16010	20	20		320,20	
38	12	1620	83	83			134,46
39	8	16400	12	12		196,80	
40	6	290	140	140	40,60		
Długość wg średnic (m)					40,60	723,50	336,76
Masa 1 m pręta (kg/m)					0,22	0,40	0,89
Masa łączna wg średnic (kg)					9,01	285,78	299,04
Masa łączna wg gatunku stali (kg)					593,84		
Ogółem (kg)					593,84		

BETON B25

OTULINA DOLNA – 3,0cm
OTULINA GÓRNA – 3,0cm
OTULINA BOCZNA – 3,0cm
STAL A-IIIN (RB500W)

Otulina do lica prętów

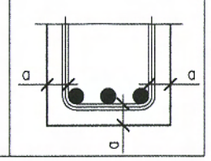

PROJEKT PROFIL S.C.
WOJCIECH LECH MIROSŁAW FIUK
08-110 Siedlce, ul. Stefana Okrzei 28

PRZEDMIOT INWESTYCJI:	Budowa PSZOK, w tym: rozbudowa, przebudowa i nadbudowa portierni budowa budynku naprawczo-składowego, budowa dwóch wiat na kontenery na odpady, budowa muru oporowego, utwardzenie terenu o powierzchni ok. 1200m2
ADRES:	Zakład Utylizacji Odpadów w Woli Suchożebrskiej, działki nr: 1376, 1377 i 1888 obręb Wola Suchożebrska, jednostka Suchożebry
INWESTOR:	Zakład Utylizacji Odpadów Sp. z o.o. ul. Błonie 3, 08-110 Siedlce
TYTUŁ RYSUNKU:	ŚCIANA SO-1 - ZBROJENIE

projektant nr upr.w specj. konstr. budowlanej bez ograniczeń	inż. Mirosław Fiuk Wa-489/01		branża	KONSTRUKCJA		
			zakres	PROJEKT BUDOWLANY		
sprawdzający nr upr.w specj. konstr. budowlanej bez ograniczeń	inż. Tomasz Korytowski MAZ/0042/POOK/07		skala	1:20	nr rys.	PB-KZ-04
			data	05.2016r.	rewizja	00

-62-

ŚCIANA OPOROWA SO-2

L=16,0mb

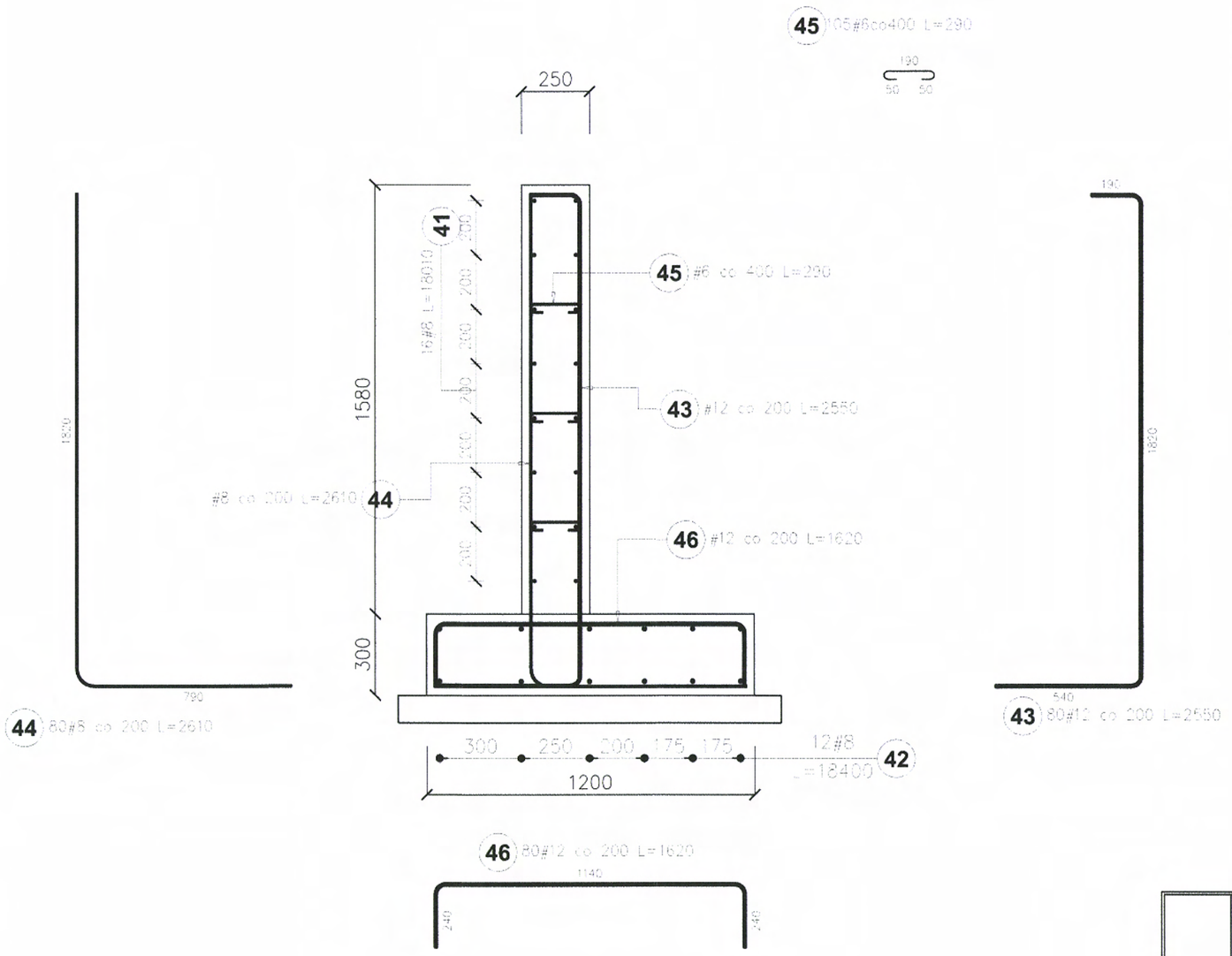

Poz.	Stal # A-IIIN	Długość (mm)	Ilość w elemencie	Ilość ogółem	Długość łączna (m) A-IIIN # 6	# 8	# 12
41	8	18010	16	16		288,16	
42	8	18400	12	12		220,80	
43	12	2550	80	80			204,00
44	8	2610	80	80		208,80	
45	6	290	105	105	30,45		
46	12	1620	80	80			129,60
Długość wg średnic (m)					30,45	717,76	333,60
Masa 1 m pręta (kg/m)					0,22	0,40	0,89
Masa łączna wg średnic (kg)					6,76	283,52	296,24
Masa łączna wg gatunku stali (kg)					586,51		
Ogółem (kg)					586,51		

BETON B25

OTULINA DOLNA - 3,0cm
OTULINA GÓRNA - 3,0cm
OTULINA BOCZNA - 3,0cm

STAL A-IIIN (RB500W)

Otulina do lica prętów

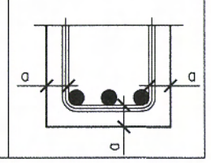

PROJEKT PROFIL S.C.
WOJCIECH LECH MIROSŁAW FIUK
08-110 Siedlce, ul. Stefana Okrzei 28

PRZEDMIOT INWESTYCJI:	Budowa PSZOK, w tym: rozbudowa, przebudowa i nadbudowa portierni budowa budynku naprawczo-składowego, budowa dwóch wiat na kontenery na odpady, budowa muru oporowego, utwardzenie terenu o powierzchni ok. 1200m2
ADRES:	Zakład Utylizacji Odpadów w Woli Suchożebrskiej, działki nr: 1376, 1377 i 1888 obręb Wola Suchożebrska, jednostka Suchożebry
INWESTOR:	Zakład Utylizacji Odpadów Sp. z o.o. ul. Błonie 3, 08-110 Siedlce
TYTUŁ RYSUNKU:	ŚCIANA SO-2 - ZBROJENIE

projektant nr upr.w specj. konstr. budowlanej bez ograniczeń	inż. Mirosław Fiuk Wa-489/01		branża	KONSTRUKCJA		
			zakres	PROJEKT BUDOWLANY		
sprawdzający nr upr.w specj. konstr. budowlanej bez ograniczeń	inż. Tomasz Korytowski MAZ/0042/POOK/07		skala	1:20	nr rys.	PB-KZ-05
			data	05.2016r.	rewizja	00

ŚCIANA OPOROWA SO-3

L=11,70mb

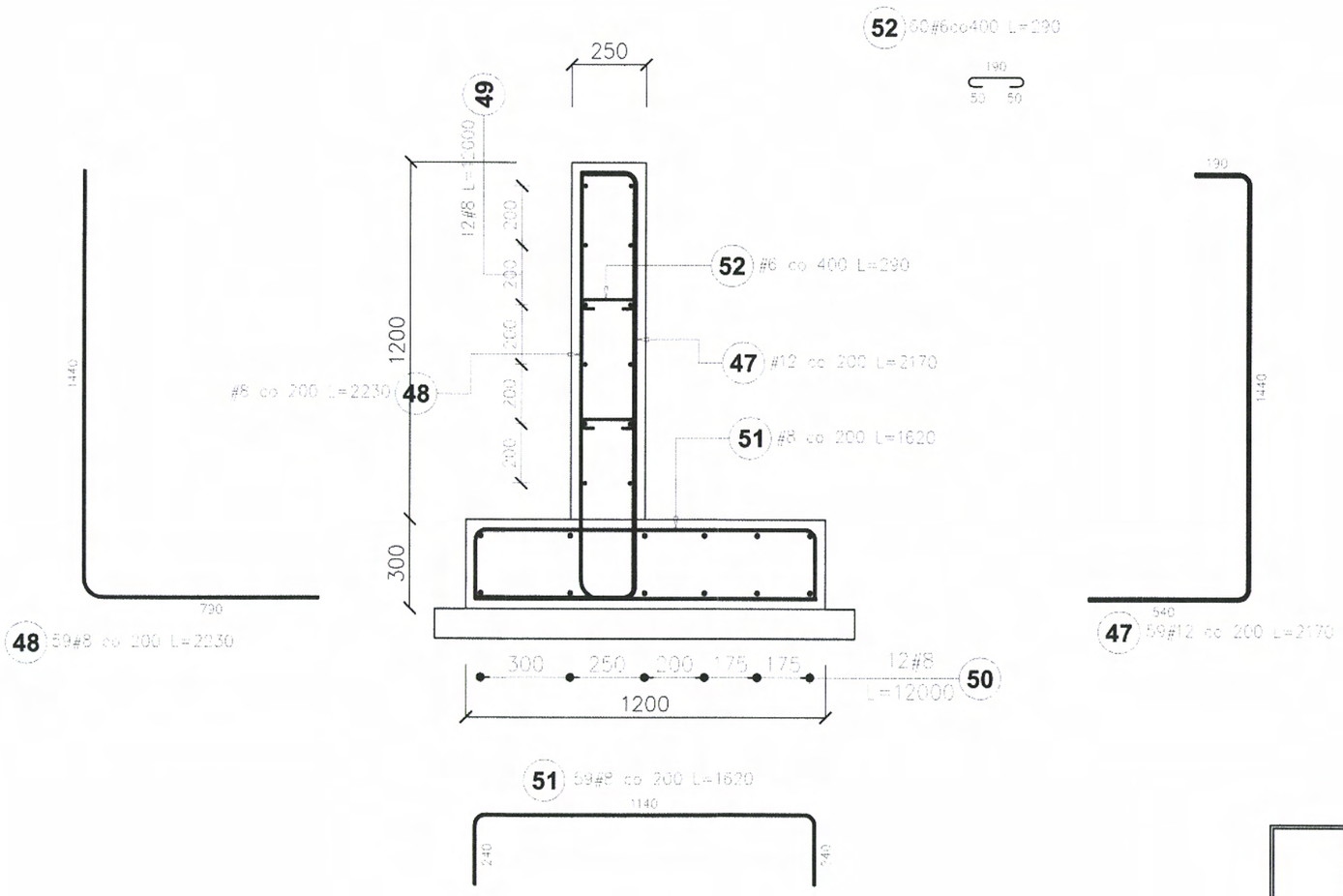

Poz.	Stal # A-IIIN	Długość (mm)	Ilość w elemencie	Ilość ogółem	Długość łączna (m) A-IIIN # 6	# 8	# 12
47	12	2170	59	59			128,03
48	8	2230	59	59		131,57	
49	8	12000	12	12		144,00	
50	8	12000	12	12		144,00	
51	8	1620	59	59		95,58	
52	6	290	60	60	17,40		
Długość wg średnic (m)					17,40	515,15	128,03
Masa 1 m pręta (kg/m)					0,22	0,40	0,89
Masa łączna wg średnic (kg)					3,86	203,48	113,69
Masa łączna wg gatunku stali (kg)					321,04		
Ogółem (kg)					321,04		

BETON B25

OTULINA DOLNA – 3,0cm
OTULINA GÓRNA – 3,0cm
OTULINA BOCZNA – 3,0cm
STAL A-IIIN (RB500W)

Otulina do lica prętów

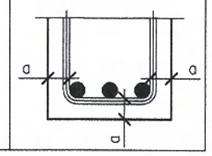

PROJEKT PROFIL S.C.
WOJCIECH LECH MIROSŁAW FIUK
08-110 Siedlce, ul. Stefana Okrzei 28

PRZEDMIOT INWESTYCJI:	Budowa PSZOK, w tym: rozbudowa, przebudowa i nadbudowa portierni budowa budynku naprawczo-składowego, budowa dwóch wiat na kontenery na odpady, budowa muru oporowego, utwardzenie terenu o powierzchni ok. 1200m2
ADRES:	Zakład Utylizacji Odpadów w Woli Suchożebrskiej, działki nr: 1376, 1377 i 1888 obręb Wola Suchożebrska, jednostka Suchożebry
INWESTOR:	Zakład Utylizacji Odpadów Sp. z o.o. ul. Błonie 3, 08-110 Siedlce
TYTUŁ RYSUNKU:	ŚCIANA SO-3 - ZBROJENIE

projektant nr upr.w specj. konstr. budowlanej bez ograniczeń	inż. Mirosław Fiuk Wa-489/01		branża	KONSTRUKCJA		
			zakres	PROJEKT BUDOWLANY		
sprawdzający nr upr.w specj. konstr. budowlanej bez ograniczeń	inż. Tomasz Korytowski MAZ/0042/POOK/07		skala	1:20	nr rys.	PB-KZ-06
			data	05.2016r.	rewizja	00

Wieniec W-1

L=80,00m

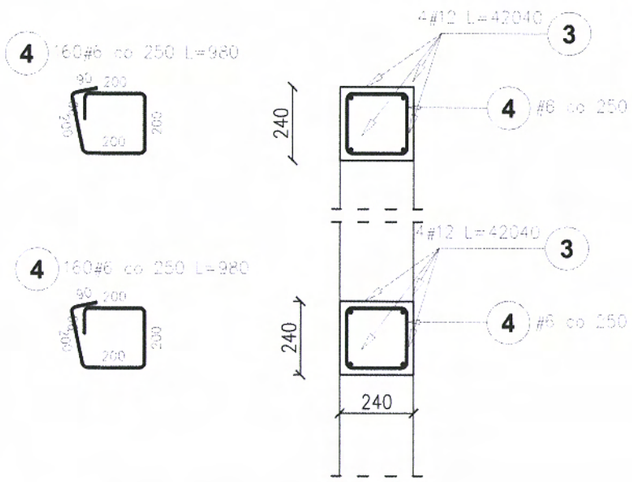

Poz.	Stal # A-IIIN	Długość (mm)	Ilość w elemencie	Ilość elementów	Ilość ogółem	Długość łączna (m) A-IIIN # 6	Długość łączna (m) A-IIIN # 12
3	12	42040	8	1	8		336,32
4	6	980	320	1	320	313,60	
Długość wg średnic (m)						313,60	336,32
Masa 1 m pręta (kg/m)						0,22	0,89
Masa łączna wg średnic (kg)						69,62	298,65
Masa łączna wg gatunku stali (kg)						368,27	
Ogółem (kg)						368,27	

w zestawieniu podano długości prętów z zakładami

Rdzeń R-1

szt.9

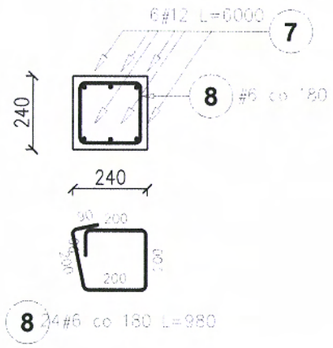

ZESTAWIENIE STALI ZBROJENIOWEJ DLA 1 SZT.

Poz.	Stal # A-IIIN	Długość (mm)	Ilość w elemencie	Ilość elementów	Ilość ogółem	Długość łączna (m) A-IIIN # 6	Długość łączna (m) A-IIIN # 12
7	12	6000	6	1	6		36,00
8	6	980	24	1	24	23,52	
Długość wg średnic (m)						23,52	36,00
Masa 1 m pręta (kg/m)						0,22	0,89
Masa łączna wg średnic (kg)						5,22	31,97
Masa łączna wg gatunku stali (kg)						37,19	
Ogółem (kg)						37,19	

BETON B25

OTULINA DOLNA – 5,0cm
OTULINA GÓRNA – 5,0cm
OTULINA BOCZNA – 3,0cm

STAL A-IIIN (RB500W)

Otulina do lica prętów

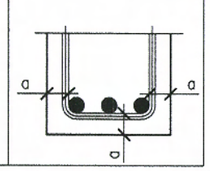

PROJEKT PROFIL S.C.
WOJCIECH LECH MIROSŁAW FIUK
08-110 Siedlce, ul. Stefana Okrzei 28

PRZEDMIOT INWESTYCJI:	Budowa PSZOK, w tym: rozbudowa, przebudowa i nadbudowa portierni budowa budynku naprawczo-składowego, budowa dwóch wiat na kontenery na odpady, budowa muru oporowego, utwardzenie terenu o powierzchni ok. 1200m2
ADRES:	Zakład Utylizacji Odpadów w Woli Suchożebrskiej, działki nr: 1376, 1377 i 1888 obręb Wola Suchożebrska, jednostka Suchożebry
INWESTOR:	Zakład Utylizacji Odpadów Sp. z o.o. ul. Błonie 3, 08-110 Siedlce
TYTUŁ RYSUNKU:	WIEŃCE, RDZENIE - ZBROJENIE

projektant nr upr.w specj. konstr. budowlanej bez ograniczeń	inż. Mirosław Fiuk Wa-489/01		branża	KONSTRUKCJA		
			zakres	PROJEKT BUDOWLANY		
sprawdzający nr upr.w specj. konstr. budowlanej bez ograniczeń	inż. Tomasz Korytowski MAZ/0042/POOK/07		skala	1:20	nr rys.	PB-KZ-07
			data	05.2016r.	rewizja	00

NADPROŻE N-1

sz.1

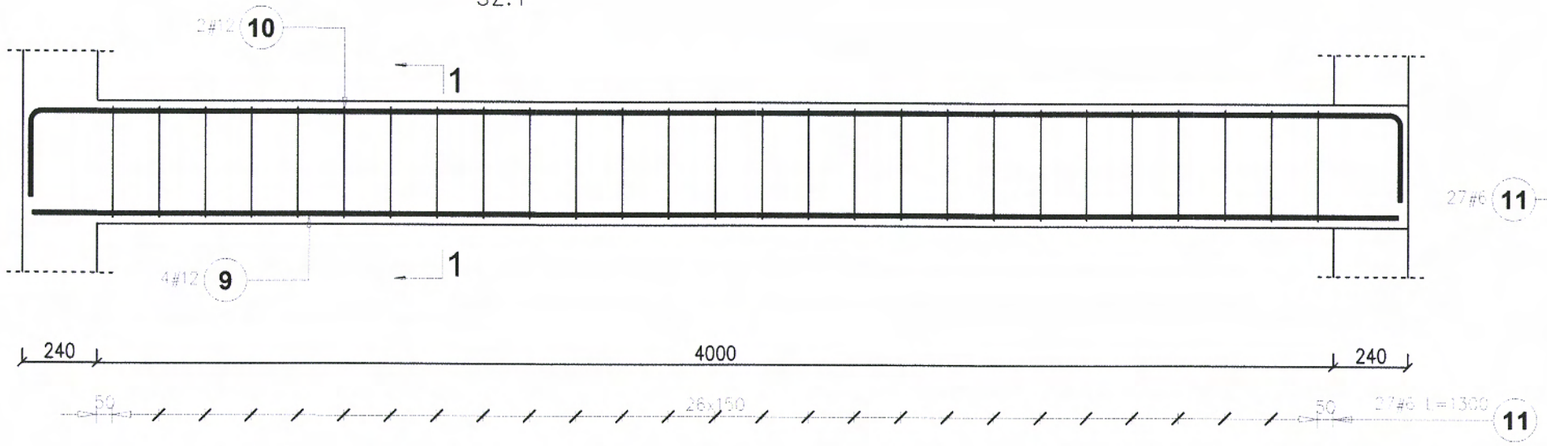

1-1

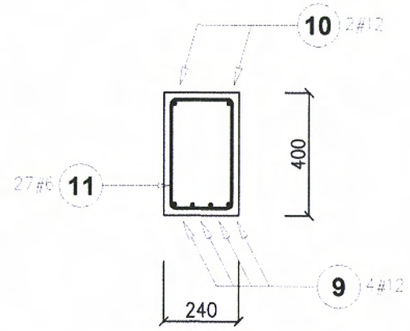

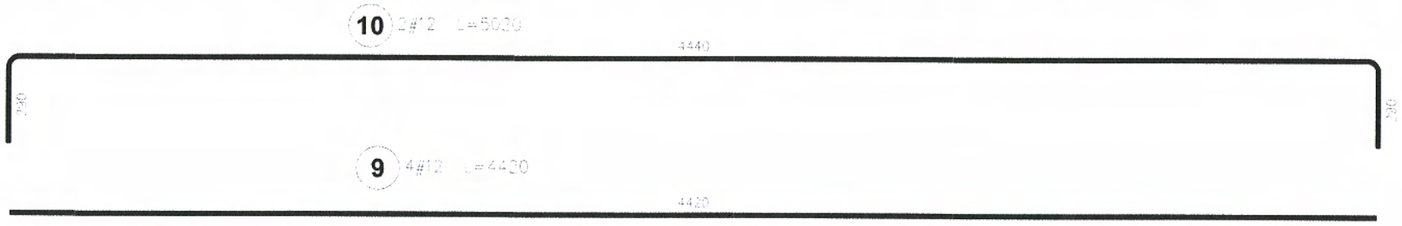

Poz.	Stal # A–IIIN	Długość (mm)	Ilość w elemencie	Ilość elementów	Ilość ogółem	Długość łączna (m) A–IIIN # 6	Długość łączna (m) A–IIIN # 12
9	12	4420	4	1	4		17,68
10	12	5020	2	1	2		10,04
11	6	1300	27	1	27	35,10	
25	6	980	9	1	9	8,82	
26	12	1760	2	1	2		3,52
27	12	1480	3	1	3		4,44
Długość wg średnic (m)						43,92	35,68
Masa 1 m pręta (kg/m)						0,22	0,89
Masa łączna wg średnic (kg)						9,75	31,68
Masa łączna wg gatunku stali (kg)						41,43	
Ogółem (kg)						41,43	

NADPROŻE N-2

sz.1

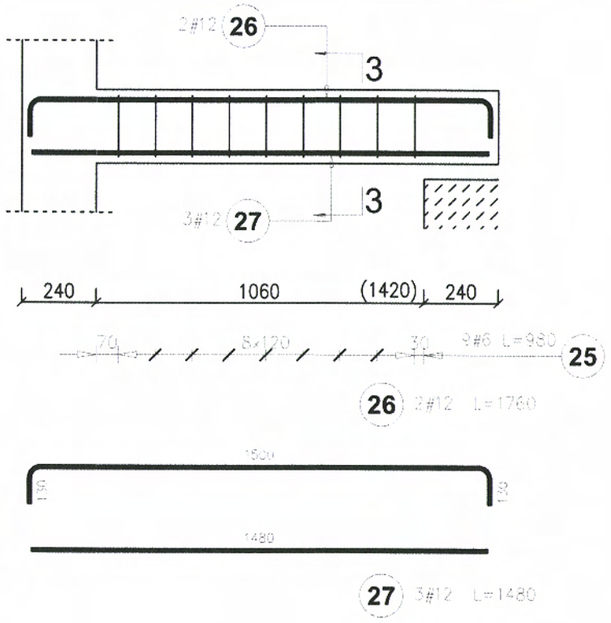

3-3

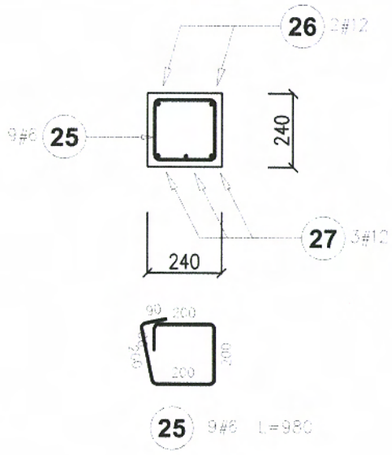

BETON B25

OTULINA DOLNA – 3,0cm
OTULINA GÓRNA – 3,0cm
OTULINA BOCZNA – 3,0cm

STAL A–IIIN (RB500W)

Otulina do lica prętów

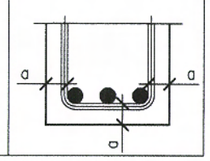

PROJEKT PROFIL S.C. WOJCIECH LECH MIROSŁAW FIUK 08-110 Siedlce, ul. Stefana Okrzei 28	PRZEDMIOT INWESTYCJI:	Budowa PSZOK, w tym: rozbudowa, przebudowa i nadbudowa portierni budowa budynku naprawczo-składowego, budowa dwóch wiat na kontenery na odpady, budowa muru oporowego, utwardzenie terenu o powierzchni ok. 1200m2			
	ADRES:	Zakład Utylizacji Odpadów w Woli Suchożebrskiej, działki nr: 1376, 1377 i 1888 obręb Wola Suchożebrska, jednostka Suchożebry			
	INWESTOR:	Zakład Utylizacji Odpadów Sp. z o.o. ul. Błonie 3, 08–110 Siedlce			
	TYTUŁ RYSUNKU:	NADPROŻA - ZBROJENIE			
	projektant nr upr.w specj. konstr. budowlanej bez ograniczeń	inż. Mirosław Fiuk Wa-489/01	branża	KONSTRUKCJA	
			zakres	PROJEKT BUDOWLANY	
	sprawdzający nr upr.w specj. konstr. budowlanej bez ograniczeń	inż. Tomasz Korytowski MAZ/0042/POOK/07	skala	1:20	nr rys. PB-KZ-08
			data	05.2016r.	rewizja 00